GK 500

-Lastendiagramm/Load Chart/Diagramme des charges-

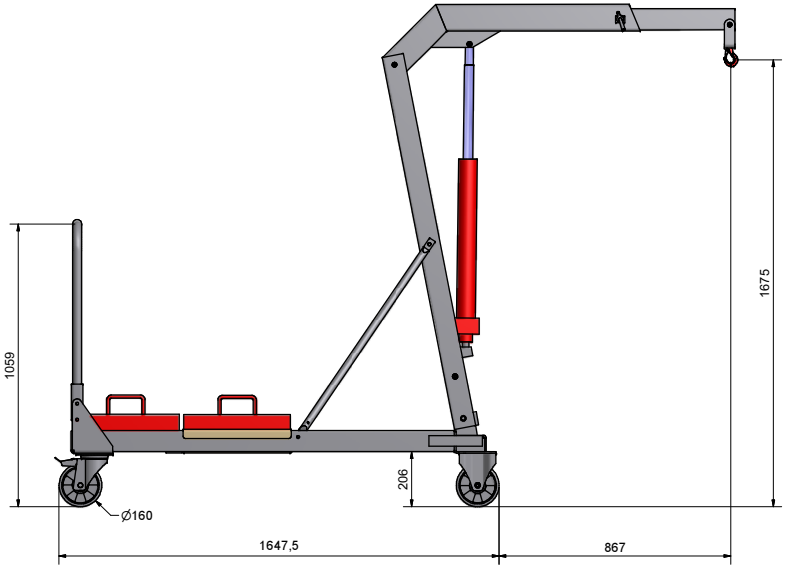

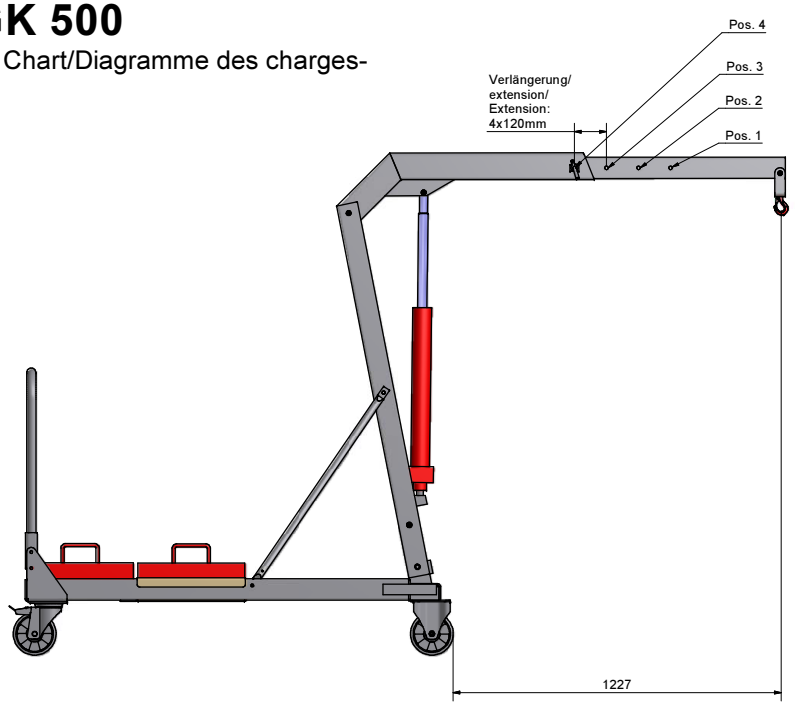

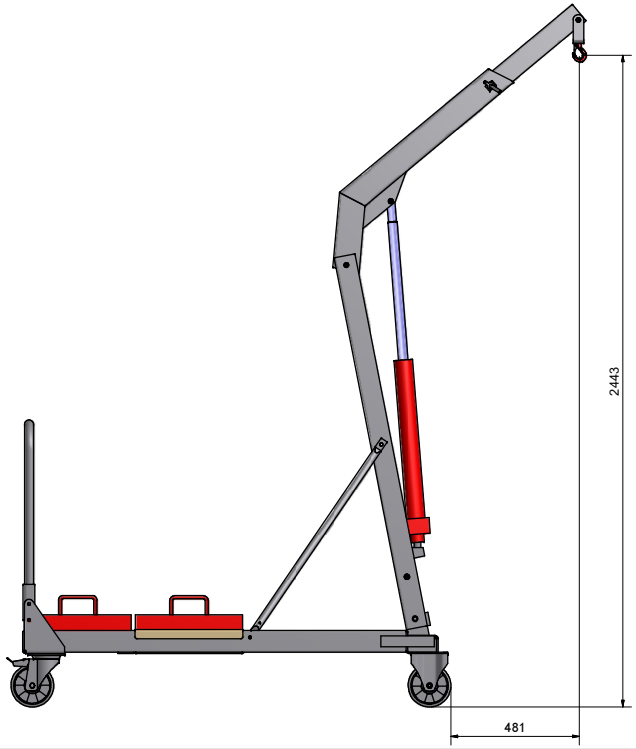

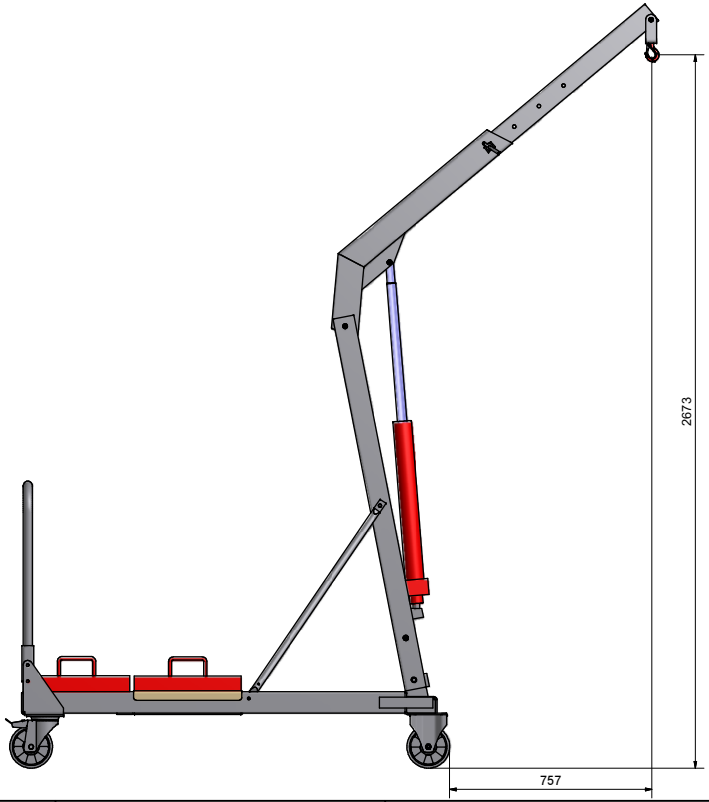

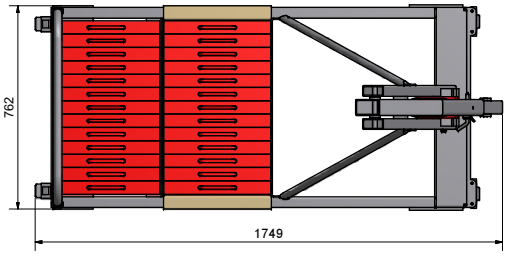

Tragkraft/
Load Capacity/
Charge utile:

Pos. 1 = 500 kg

Pos. 2 = 350 kg

Pos. 3 = 250 kg

Pos. 4 = 200 kg

Gewichtsangaben/
Weight Information/
Données relatives aux poids:

Gesamtgewicht/Total weight/ Poids total: ~ 690 kg

Eigengewicht ohne Kontergewichte/
Own weight without counterweights/
Poids propre sans contrepoids: 120 kg

26 Kontergewichte á 22kg/
26 counterweights á 22kg/
26 contrepoids de 22kg: 570 kg

Ohne unsere vorherige Zustimmung darf diese Zeichnung weder vervielfältigt noch Dritten zugänglich gemacht werden, auch darf sie durch den Empfänger oder Dritte nicht in anderer Weise mißbräuchlich verwendet werden.

Sans accord préalable de notre part, il est interdit de reproduire ou de transmettre à des tiers ce plan. D'une façon générale, ce plan ne doit pas etre utilisé par le destinataire ou par des tiers de facon non autorisée.

Without our prior consent, this drawind may neither be duplicated nor may be allowed third parties access to it. It may also not be used improperly through the adressee or third parties in other ways.

Maßstab: 1 : 10	- Allgemeintoleranz ISO 2768-m - Allgemeintoleranz für Schweißkonstruktionen EN ISO 13920-BE - Form- und Lagetolerierung DIN ISO 1101	Werkstoff:	733,6 kg
Stück:		Alte Zeichnungsnummer:	
Art. Nr.: 10 008 115		Oberflächenbehandlung:	

	Datum	Name
Gezeichnet	29.11.2013	R.Zumdieck
Geändert		
Norm		

Load Chart
Gegengewichtskran GK500 - 4-fach Teles

KS K.Schulten GmbH & Co.KG Industriestraße 3-7 D-49808 Emsbüren

KS-029702 | 1 | A1

Status | Änderungs-Nr. | Datum | Name

%:\ZEDM\Productstream Professional Data\2013\110\KS-029702.idw

Copyright reserver. Schutzvermerk ISI 16016 beachten!